Vačkové kladky

KR

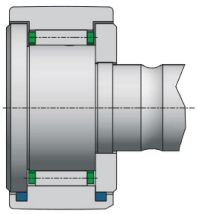

KR..PP

KRV

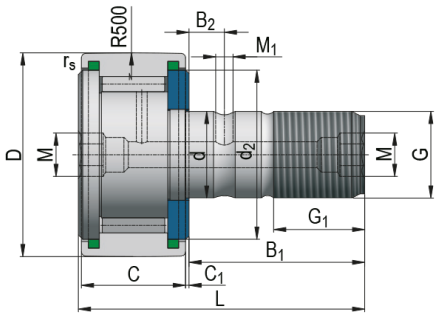

KRV..PP

KRE, KRVE

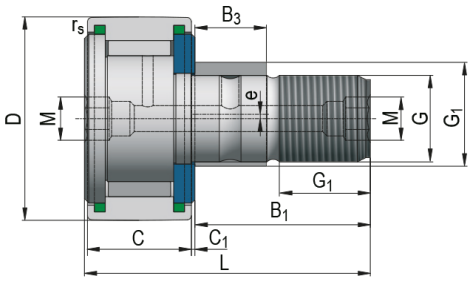

KRE..PP, KRVE..PP

Označenie ložiska	KRV30PP; KRVE30PP

Rozmery (mm)

D	30	B	40
d	12	B_1	25,00
C	14	B_2	6
$r_{s\ min}$	0,60	B_3	11
G	M12x1,5	C_1	0,6
G_1	13	d_2	23
M	6	d_1 h9	15
M_1	3	e	0,5

Základná únosnosť (kN)

C	12,20
C_0	19,00

Medzná frekvencia otáčania pre mazanie (min^{-1})

Olej	4500

Hmotnosť (g)

KRV30PP	89,00
KRVE30PP	94,50

ZVL SLOVAKIA, a.s. • Na stanicu 22 • 010 09 Žilina • Slovakia
phone.: +421 41 707 60 32 • fax: +421 41 707 60 24
sales.zvl@zvlslovakia.sk • www.zvlslovakia.sk