Stojaté liatinové telesá typu SG

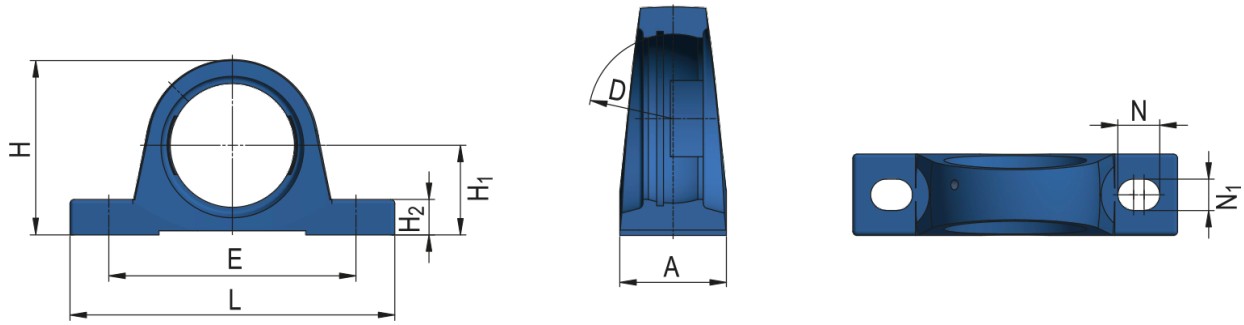

Označenie telesa	**SG216; SGC216**

Rozmery (mm)

A	77
D	140
E	231
L	290
H	174
H_1	88,9
H_2	33
N	30
N_1	25

Hmotnosť [kg]	4,99

ZVL SLOVAKIA, a.s. • Na stanicu 22 • 010 09 Žilina • Slovakia
phone.: +421 41 707 60 32 • fax: +421 41 707 60 24
sales.zvl@zvlslovakia.sk • www.zvlslovakia.sk