Štvorcové prírubové telesá typu FG

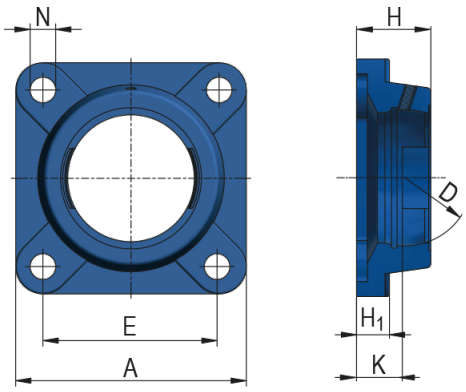

Označenie telesa	;

Rozmery (mm)

A	
D	
E	
H	
H_1	
N	
K	

Hmotnosť [kg]	

ZVL SLOVAKIA, a.s. • Na stanicu 22 • 010 09 Žilina • Slovakia
phone.: +421 41 707 60 32 • fax: +421 41 707 60 24
sales.zvl@zvlslovakia.sk • www.zvlslovakia.sk